D918

Séparateurs à bride

Caractéristiques

- Etendues de mesure de 10 mbar à 420 bar
- Bride class 1500/2500
- DN15 à DN50
- Température -40 °C à +400 °C
- Acier inoxydable 1.4404 NACE
- Mesure de pression, niveau ou débit
- Montage sur transmetteur de pression, relative, absolue ou différentiel

Applications

- Pétrole & Gaz / Produits chimiques
- Energie

Données techniques

Etendues de mesure	Pression relative ou différentielle : 10 mbar min. Pression absolue : 50 mbar min.
Température	-40 °C ... +400 °C
Liquide de remplissage	Adapté aux hautes températures
Capillaire	1,5 à 15 m
Bride de raccordement	Class 1500/2500 suivant EN1759-1 ou ANSI B16-5, DN15 (NPS 1/2") à DN50 (NPS 2") Face surélevée (type B/RF) ou joint annulaire (type J/RTJ) Traçage vapeur intégré : entrée et sortie 1/4" NPT F, perçage Ø 8 mm Boulonnerie ISO (métrique) ou ASME (UNC) **Vanne de purge et d'évent** Class 1500 : vanne à pointeau SW¼" OD10 Class 2500 : double vanne pointeau SW½" OD12
Pression maximum	Suivant class, température et matériaux (voir tableaux page 2 et page 3)

Conformité CE

DESP 2014/68/UE	Catégorie III
ATEX 2014/34/UE	Ex II 2 GD c (le transmetteur associé doit être conforme à la zone ATEX d'utilisation).

Matériaux

Flasque supérieur	Inox forgé 1.4404 EN 10222.5 Conforme NACE MR 0103 ou MR 0175
Membrane	Inox (1.4435) or Hastelloy C276 (2.4819) Diamètre actif 95 mm
Joint d'étanchéité interne	Joint annulaire R32 316L *Le joint annulaire est également fourni dans le cas de la livraison d'un séparateur seul, sans la bride d'adaptation.*
Canalisation	Longueur 1,5 - 3 - 4,5 - 6 - 9 - 12 et 15 mètres Capillaire et protection en acier inoxydable Gaine plastique blanche extérieure UL94V0
Bride de raccordement	Inox forgé 1.4404 EN 10222-5 Conforme NACE MR 0103 ou MR 0175
Boulonnerie	Côté séparateur ASTM A193 B8M cl.2/A194 8M Côté process ASTM A193 B7M/A194 2HM
Liquide remplissage	LRS8: 0...300 °C (pour pression vide et absolue) LRS9: -40...400 °C (huile haute température) Autres liquides sur demande

Options

	• 0393 montage du côté haute pression (HP) [1)] • 0385 montage du côté basse pression (BP) [1)] [1)] *Seulement pour les transmetteurs différentiels équipés de :* *- 1 seul séparateur* *- 2 séparateurs différents entre les côtés BP et HP*
Capillaire	• Canalisation équipée d'un traçage électrique auto régulé basse température • Réduit l'influence de la température extérieure • Améliore le temps de réponse des capillaires de grande longueur • Réduction des effets de la température extérieure : à -40 °C température du capillaire supérieure à +30 °C à +40 °C température du capillaire inférieure à +60 °C • Calorifugeage Ø25 mm environ • Gaine externe étanche
Matière de la bride	Pour autre matériau, merci de contacter Baumer

Dimensions (mm)

D918 class 1500

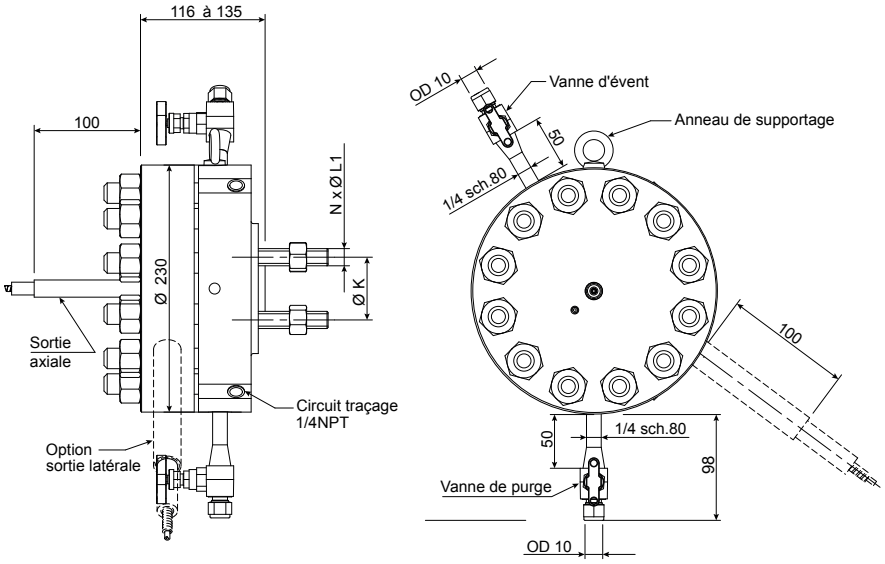

Dimensions des brides (mm)

DN	Class	Ø K	ØL1 ISO	ØL1 ASME	N	Poids kg	N° GRTJ (1)
15 1/2"	1500	82,6	M20	3/4" UNC	4	34	R 12
20 3/4"	1500	88,9	M20	3/4" UNC	4	35	R 14
25 1"	1500	101,6	M24	7/8" UNC	4	36	R 16
40 1"1/2	1500	123,8	M27	1" UNC	4	40	R 20
50 2"	1500	165,1	M24	7/8" UNC	8	44	R 24

(1) Numéro de la gorge RTJ dans le cas de bride face RTJ côté process. Joint non fourni.

Pression max. (bar) / Température / Matériau / Class 1500

Matériau	Class	Température								
		20°C	50°C	100°C	150°C	200°C	250°C	300°C	350°C	400°C
1.4404 / EN 10222-5	**1500#**	228	217	199	182	164	152	142	136	130
1.4541 / EN 10222-5	**1500#**	240	229	211	200	188	176	163	150	150
1.4539 / EN 10272	**1500#**	250	250	246	228	210	192	174	162	150
1.4462 / EN 10222-5	**1500#**	250	250	250	236,4	222,2	211,7	-	-	-
1.4410 / EN 10222-5	**1500#**	250	250	250	250	239,9	227,9	-	-	-
Monel 400 N04440 selon ASME SB-564	**1500#**	176,1	165	153,2	145	139,8	139,8	139,8	139,8	137,8
Hastelloy N10276 selon ASME SB-564	**1500#**	250	250	250	243,7	228,3	213,9	201,6	192,3	185,1
ASME SA-350 gr. LF2	**1500#**	250	250	231.9	226	219,2	208,7	193,6	184,8	172,5

La pression maximum d'utilisation peut être limitée par les caractéristiques du raccordement côté tuyauterie client (norme et class de la bride, matériau, joint...)

Dimensions (mm)

D918 class 2500

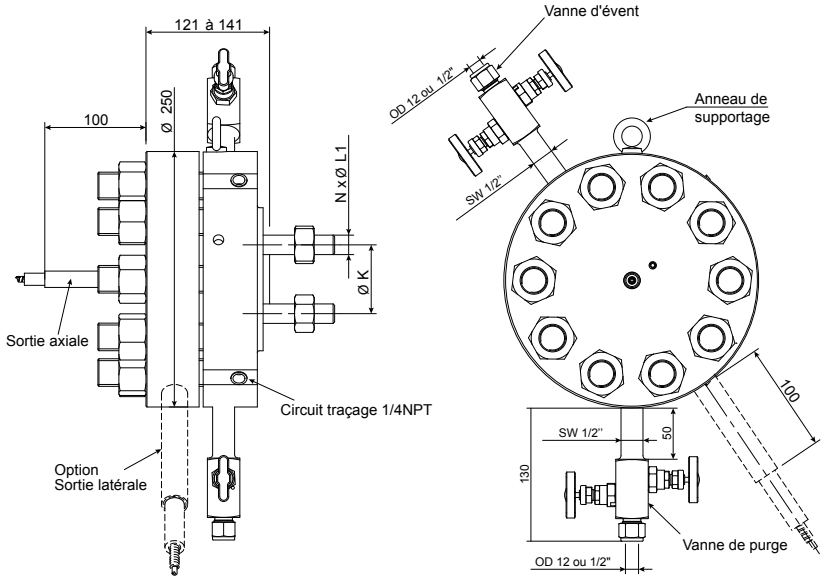

Dimensions des brides (mm)

DN	Class	Ø K	ØL1 ISO	ØL1 ASME	N	Poids kg	N° GRTJ (1)
15 1/2"	2500	88,9	M20	3/4" UNC	4	45	R13
20 3/4"	2500	95,2	M20	3/4" UNC	4	46	R16
25 1"	2500	107,9	M24	7/8" UNC	4	50	R18
40 1"1/2	2500	146,0	M30	1" 1/8 UNC	4	56	R23
50 2"	2500	171,4	M27	1" UNC	8	60	R26

(1) Numéro de la gorge RTJ dans le cas de bride face RTJ côté process. Joint non fourni.

Pression Max (bar) / Température / Matériau / Class 2500

Matériau	Class	Température								
		20°C	50°C	100°C	150°C	200°C	250°C	300°C	350°C	400°C
1.4404 / EN 10222-5	**2500#**	380	362	332	304	274	254	236	226	216
1.4541 / EN 10222-5	**2500#**	400	382	352	334	314	294	272	260	250
1.4539 / EN 10272	**2500#**	400	400	400	380	350	320	290	270	250
1.4462 / EN 10222-5	**2500#**	400	400	400	378,3	355,6	338,7	-	-	-
1.4410 / EN 10222-5	**2500#**	400	400	400	400	383,8	364,7	-	-	-
Monel 400 N04440 selon ASME SB-564	**2500#**	294,8	275,1	255,4	233,1	233,1	233,1	233,1	233,1	229,7
Hastelloy N10276 selon ASME SB-564	**2500#**	400	400	400	400	376,4	352,7	332,4	317,1	305,1
ASME SA-350 gr. LF2	**2500#**	400	400	386,6	376,9	365,1	347,7	322,7	308	287,5

La pression maximum d'utilisation peut être limitée par les caractéristiques du raccordement côté tuyauterie client (norme et class de la bride, matériau, joint...)

Codification D918

D918	–	M			.						.									

Modèle		
Séparateur à bride	D918	
	–	
Matière flasque supérieure		
Inox 1.4404 forgé NACE		M
Type de canalisation		
Capillaire et protection inox		A
Capillaire et protection inox et gaine plastique blanche ATEX		D
Capillaire et protection inox renforcée		F
Capillaire et protection inox calorifugée		M
Capillaire et protection inox tracée/calorifugée		P
Orientation sortie		
Sortie axiale		0
Sortie latérale		1
		.
Longueur de la canalisation		
1.5 m		E
3 m		3
4.5 m		F
6 m		6
9 m		9
12 m		D
15 m		G
Raccord côté appareil de mesure [1]		
G1/2 Femelle		L
1/2NPT Femelle		N
Pour ABB 265 DR (D)		H
Pour ABB 265 GR - 265 VS (R)		J
Pour Honeywell STD 820/830/720/730 (D)		A
Pour Honeywell STG 740/770 (R)		D
Pour Honeywell STG 84x/87x/88x (R)		E
Pour Honeywell STA 840/740 (A)		G
Pour SIEMENS SITRANS (D)		7
Pour SIEMENS SITRANS (R)		8
Pour YOKOGAWA EJX110 (faibles volumes) capsules M, H, V (D)		F
Pour YOKOGAWA EJX 430 (faibles volumes) (R)		V
Pour YOKOGAWA EJX 110 (flasques standard) capsules M, H, V (D)		P
Pour YOKOGAWA EJX 310/430 (flasques standard) (A) (R)		Q
Pour YOKOGAWA EJX 440 (flasques standard) (R)		W
Pour YOKOGAWA EJX 130A (D)		Y
Liquide de remplissage		
Huile vide LRS8		8
Huile haute température LRS9		9
Matière de la membrane		
Inox 316L (1.4435)		2
Hastelloy C276 (2.4819)		6
Inox 316L (1.4435) (P < 25 mbar)		C
Hastelloy C276 (2.4819) (P < 25 mbar)		D
Revêtement de la membrane		
Sans revêtement		0
OR épaisseur 15 µm		7
		.
Event [2]		
Sans		0
1 vanne SW1/4" OD10 [4]		1
1 vanne SW1/4" OD3/8" [4]		9
Double vannes à pointeau SW1/2" OD12		E
Double vannes à pointeau SW1/2" OD1/2"		F
Vanne de purge [2]		
Sans		0
1 vanne SW1/4" OD10 [4]		1
1 vanne SW1/4" OD3/8" [4]		9
Double vannes à pointeau SW1/2" OD12		E
Double vannes à pointeau SW1/2" OD1/2"		F
Circuit de traçage [2]		
Sans		0
Avec		1
Boulonnerie [2]		
Sans bride		0
ISO (métrique) [3]		M
ASME (UNC)		A
Finition de face de la bride de raccordement [2]		
Finition standard		0
Type de face de la bride de raccordement [2]		
Sans bride		0
Face surélevée (RF)		R
Face pour joint annulaire (RTJ)		Q
DN / NPS [2]		
Sans bride		0
NPS 1/2" (DN15)		2
NPS 3/4" (DN20)		3
NPS 1" (DN25)		4
NPS 1"1/2 (DN40)		6
NPS 2" (DN50)		7
PN / Class		
Class 1500		5
Class 2500		6
Matière de la bride de raccordement [2]		
Sans bride		0
Inox 1.4404 forgé NACE		M
Norme de la bride de raccordement [2]		
Sans bride		0
ANSI B16-5		2
EN 1759-1		6

[1] Type de transmetteur : D= Differentiel / R=Relatif / A=Absolu

[2] Pour codifier le séparateur sans la bride, sélectionner les codes 0.
Ex : D918–MD03F967.0050000000

[3] Excepté brides ANSI B16-5

[4] Seulement class 1500